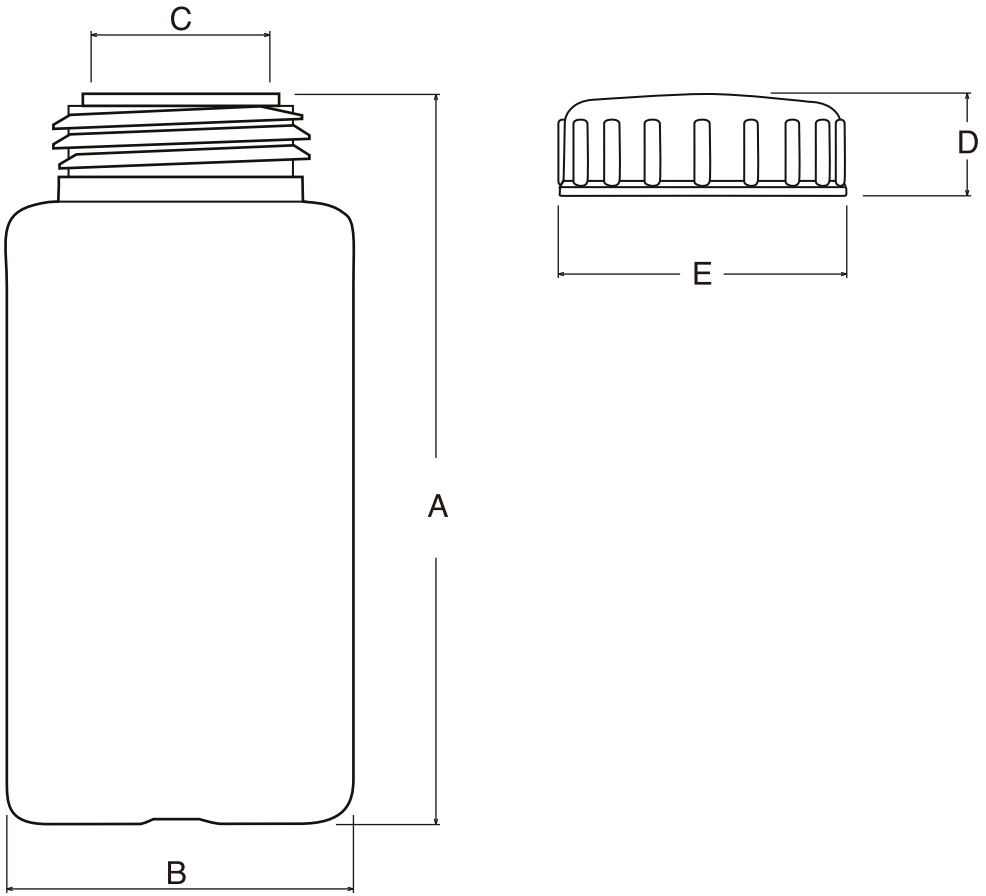

単位　mm

A		B		C		D		E	
123.0	±2.0	62.5	±1.0	31.2	±0.5	20.5	±0.5	46.0	±0.5

コードNo.	25011	品名	サンプラクイックボトル広口 250ML
2024年9月9日	版2	株式会社 サンプラテック	